FONDAZIONI

scala 1/50

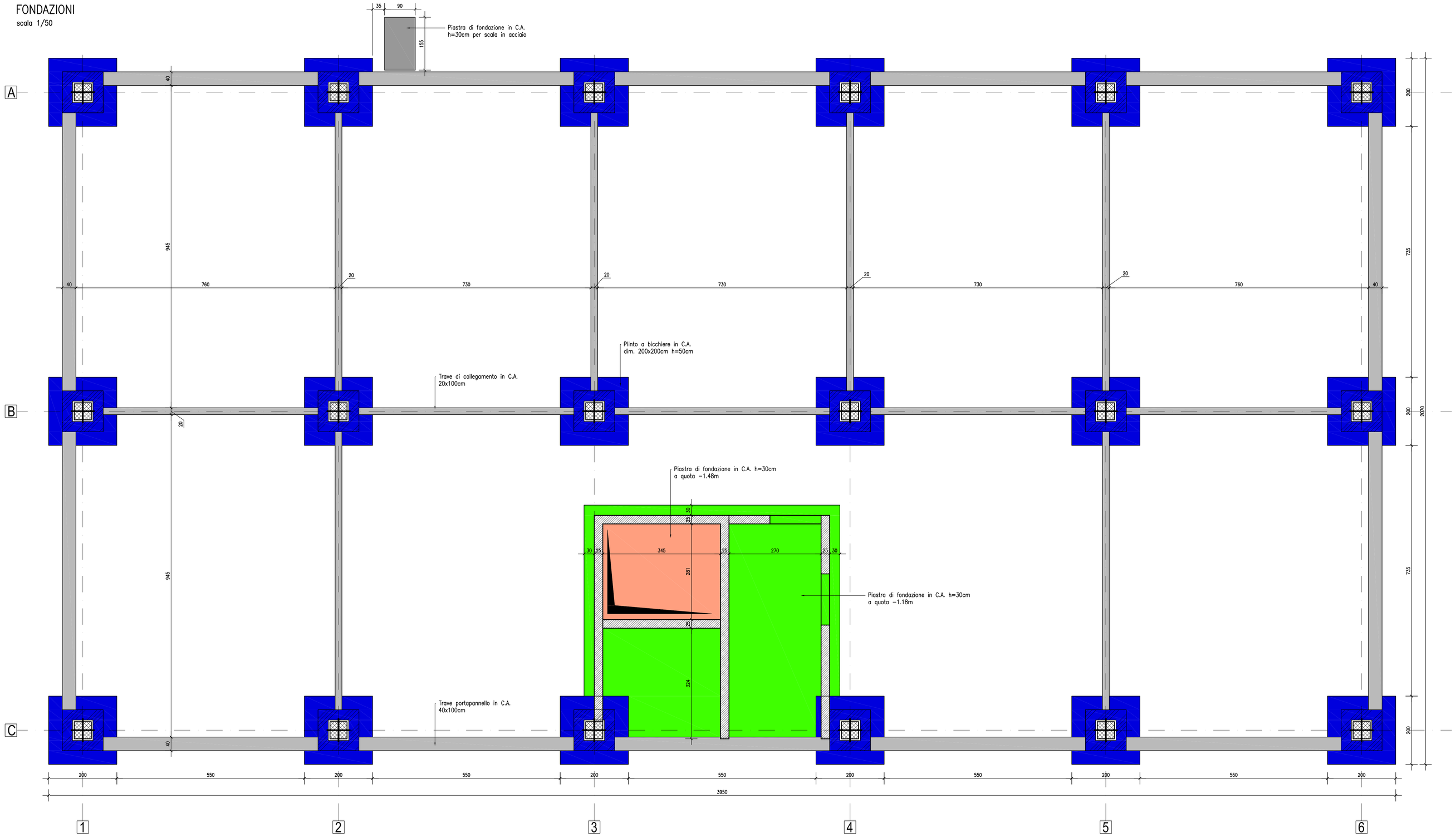

Legenda:
Pareti in C.A. spess. 25cm
Pilastri prefabbricati in C.A. dim. 50x50cm
Plinti a bicchiere in C.A. dim. 200x200cm h=50cm
Travi in C.A. h=100cm quota spiccato −0.18m
Piastra in C.A. h=30cm quota spiccato −1.18m
Piastra in C.A. h=30cm quota spiccato −1.48m
Piastra in C.A. h=30cm quota spiccato −0.50m

CALCESTRUZZO PER SOTTOFONDAZIONI NON ARMATE (magrone): Calcestruzzo a prestazione garantita secondo UNI 9858:	
Classe di resistenza	C 16/20
Dimensione massima nominale dell'aggregato	32mm
Classe di consistenza	S3–semifluida

CALCESTRUZZO PER FONDAZIONI: Calcestruzzo a prestazione garantita secondo UNI 9858:	
Classe di resistenza	C 28/35
Dimensione massima nominale dell'aggregato	25mm
Classe di esposizione ambientale:	XC2
Classe di consistenza	S3–semifluida

CALCESTRUZZO PER MURI GETTATI IN OPERA: Calcestruzzo a prestazione garantita secondo UNI 9858:	
Classe di resistenza	C 28/35
Dimensione massima nominale dell'aggregato	16mm
Classe di esposizione ambientale:	XC1
Classe di consistenza	S3–semifluida

CALCESTRUZZO PER ELEMENTI PREFABBRICATI: Calcestruzzo a prestazione garantita secondo UNI 9858:	
Classe di resistenza	C 35/45
Dimensione massima nominale dell'aggregato	16mm
Classe di esposizione ambientale:	XC1
Classe di consistenza	S3–semifluida

ACCIAIO PER BARRE DI ARMATURA: Barre ad aderenza migliorata da produzione controllata in stabilimento secondo UNI 10002 – UNI 564 – UNI 6407	
Tipo di acciaio	B450C
Copriferro	25mm
Sovrapposizione minima ferri di armatura	50ø
Interferro minimo	20mm

PLINTO A BICCHIERE SU PALI

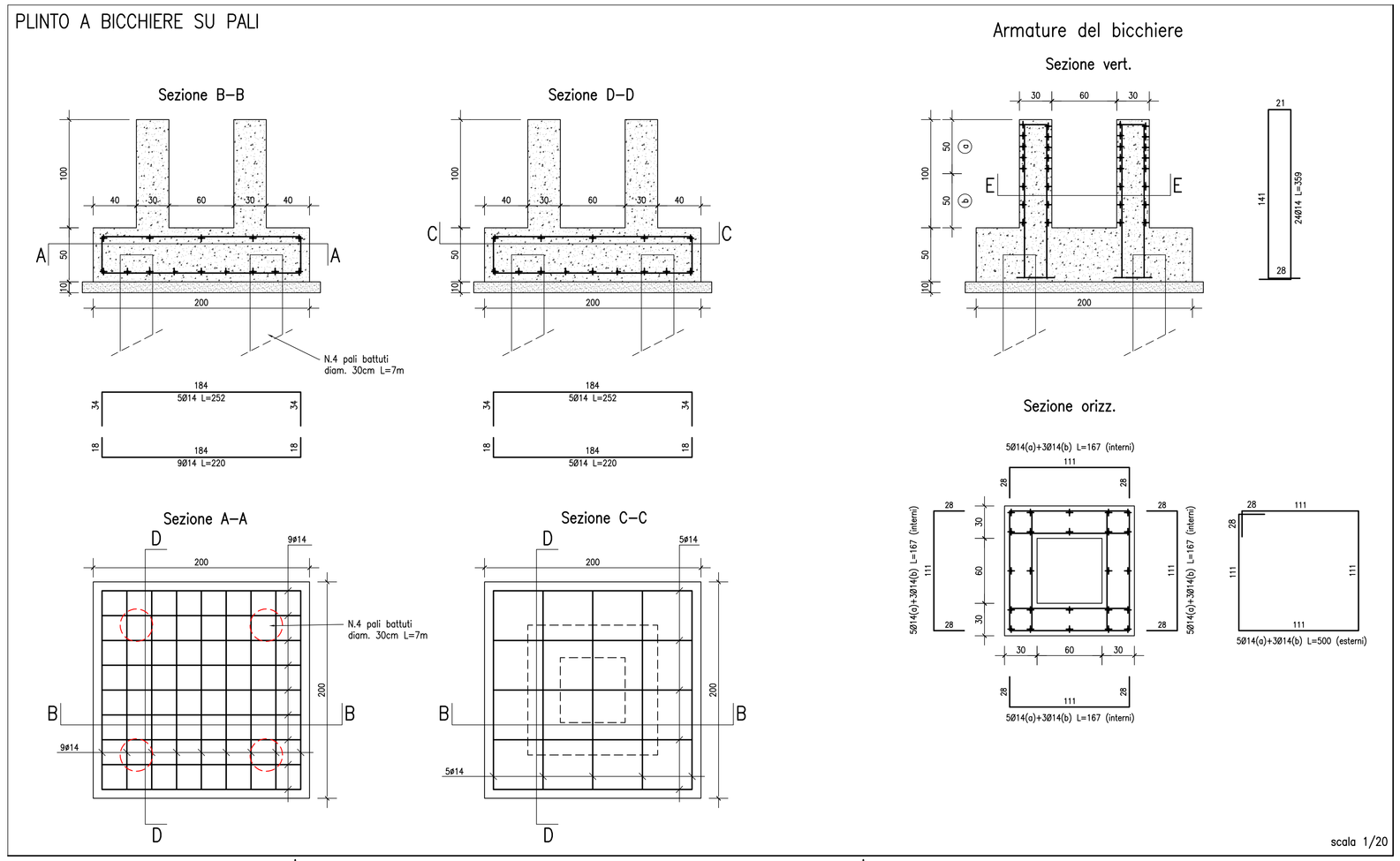

SEZIONE TRAVE PORTAPANNELLO

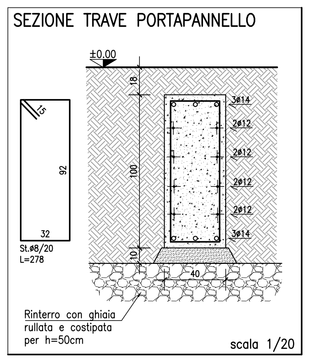

SEZIONE TRAVE COLLEGAMENTO

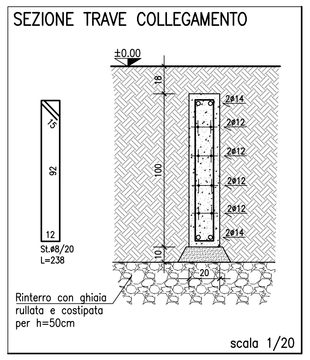

Comune di Monza

REALIZZAZIONE NUOVO HUB COMUNALE - ARCHIVIO E DEPOSITO
COMUNE DI MONZA

PROGETTO DEFINITIVO

STAZIONE APPALTANTE:
Comune di Monza
Piazza Trento e Trieste
20900 Monza (MB)

ASSESSORATO LL.PP.
Settore Progettazioni, Manutenzioni, Sport
Servizio Progettazioni

Responsabile del procedimento:
Arch. Daniele Lattuada

STUDIO DI PROGETTAZIONE:
AN INGEGNERIA CIVILE

Ing. Angelo Maurizio Novara
Via Odescalchi, n.39
20831 Seregno (MB)
Tel. 0362 - 22.22.23
Fax. 0362 - 24.03.95
e-mail: info@aningegneria.net

Collaboratori:
Geom. Mattia Loguercio

"Documento informatico firmato digitalmente da Ing. Angelo Maurizio Novara iscritto all'Ordine degli Ingegneri Prov. MB all n. A537 ai sensi del testo unico D.P.R. 28 dicembre 2000, n. 445 del D. Lgs. 7 marzo 2005, n. 82 e norme collegate"

Tavola:
Pianta fondazioni

Tav. N°:
ST.D.02

N° commessa:	Scala:	Data:	Rev:
062.21	1/50	29 Dicembre 2021	0

DIRITTI DI PROPRIETA' E RIPRODUZIONE RISERVATA AI SENSI DI LEGGE
FORMATO A0