SOLAIO PIANO COPERTURA A QUOTA +8.66

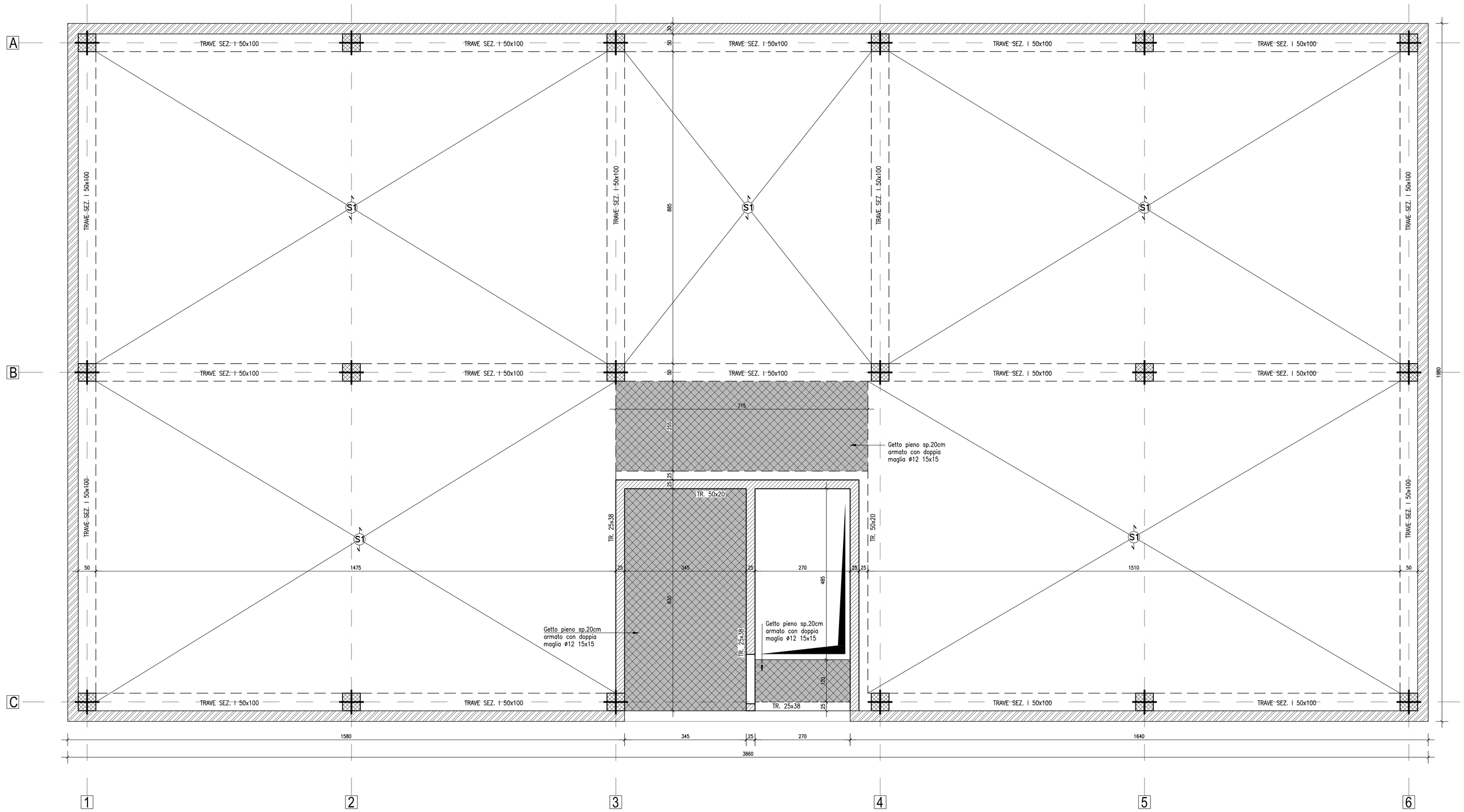

scala 1/50

SOLAIO COPERTURA VANO SCALA A QUOTA +11.24

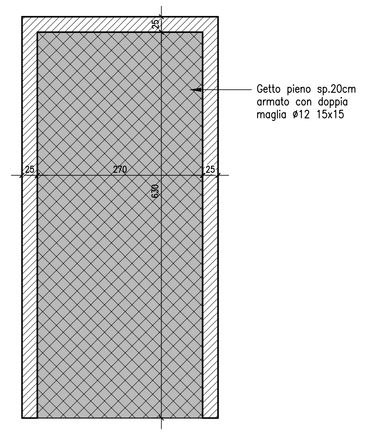

scala 1/50

DETTAGLIO 1 – MENSOLA APPOGGIO TRAVI PREF.

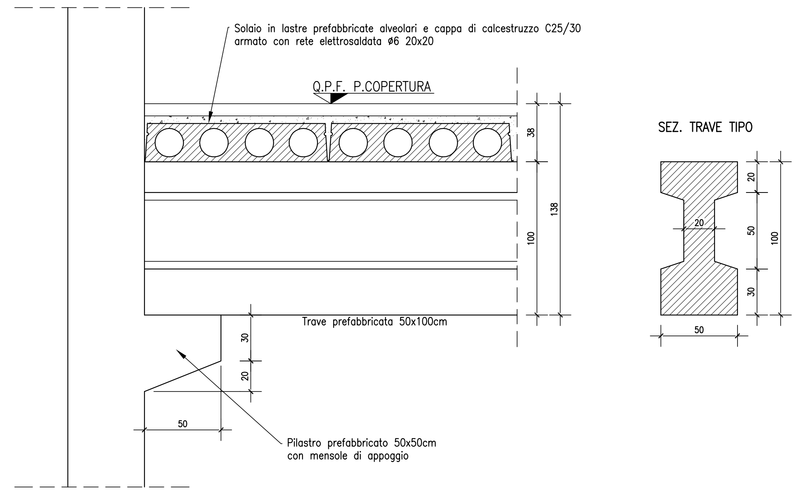

scala 1/20

STRATIGRAFIA SOLAIO

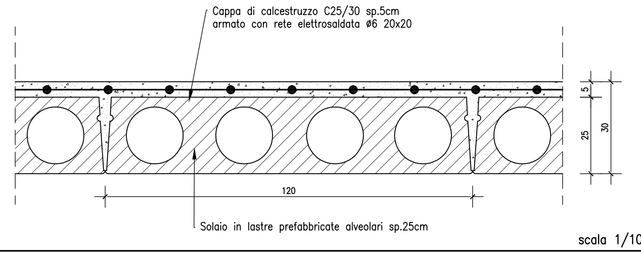

scala 1/10

SOLAIO PIANO COPERTURA S1	
Lastre prefabbricate alveolari	
spessore = 25cm	interasse = 120cm
ANALISI DEI CARICHI	
Peso strutturale (lastra alveolare e getto in cls): 645 daN/mq	
Carico permanente portato: 100 daN/mq	
Carico accidentale: 400 daN/mq	
Carico neve: 120 daN/mq	
Caratteristica di resistenza al fuoco REI 120	

CALCESTRUZZO PER MURI E TRAVI GETTATE IN OPERA: Calcestruzzo a prestazione garantita secondo UNI 9858:	
Classe di resistenza	C 28/35
Dimensione massima nominale dell'aggregato	16mm
Classe di esposizione ambientale:	XC1
Classe di consistenza	S3–semifluida

CALCESTRUZZO PER ELEMENTI PREFABBRICATI: Calcestruzzo a prestazione garantita secondo UNI 9858:	
Classe di resistenza	C 35/45
Dimensione massima nominale dell'aggregato	16mm
Classe di esposizione ambientale:	XC1
Classe di consistenza	S3–semifluida

ACCIAIO PER BARRE DI ARMATURA: Barre ad aderenza migliorata da produzione controllata in stabilimento secondo UNI 10002 – UNI 564 – UNI 6407	
Tipo di acciaio	B450C
Copriferro	25mm
Sovrapposizione minima ferri di armatura	50ø
Interferro minimo	20mm

Legenda:

- Pareti in C.A. spess. 25cm
- Pilastri prefabbricati in C.A. dim. 50x50cm
- Solaio in getto pieno sp. 20cm
- Pannelli prefabbricati in C.A. sp.30cm

Comune di Monza

REALIZZAZIONE NUOVO HUB COMUNALE - ARCHIVIO E DEPOSITO
COMUNE DI MONZA

PROGETTO DEFINITIVO

STAZIONE APPALTANTE:
Comune di Monza
Piazza Trento e Trieste
20900 Monza (MB)

ASSESSORATO LL.PP.
Settore Progettazioni, Manutenzioni, Sport
Servizio Progettazioni

Responsabile del procedimento:
Arch. Daniele Lattuada

STUDIO DI PROGETTAZIONE:
AN INGEGNERIA CIVILE
Ing. Angelo Maurizio Novara
Via Odescalchi, n.39
20831 Seregno (MB)
Tel. 0362 - 22.22.23
Fax. 0362 - 24.03.95
e-mail: info@aningegneria.net

Collaboratori:
Geom. Marilia Loguercio

"Documento informatico firmato digitalmente da Ing. Angelo Maurizio Novara iscritto all'Ordine degli Ingegneri Prov. MB al n. A537 ai sensi del testo unico D.P.R. 28 dicembre 2000, n. 445 del D. Lgs. 7 marzo 2005, n. 82 e norme collegate"

Tavola:
Soletta piano copertura

Tav. N°:
ST.D.04

N° commessa:	Scala:	Data:	Rev:
062.21	1/50	29 Dicembre 2021	0

FORMATO A0
proprietà riservata, riproduzione vietata ai sensi di legge