SCALA ESTERNA

SEZIONE A–A

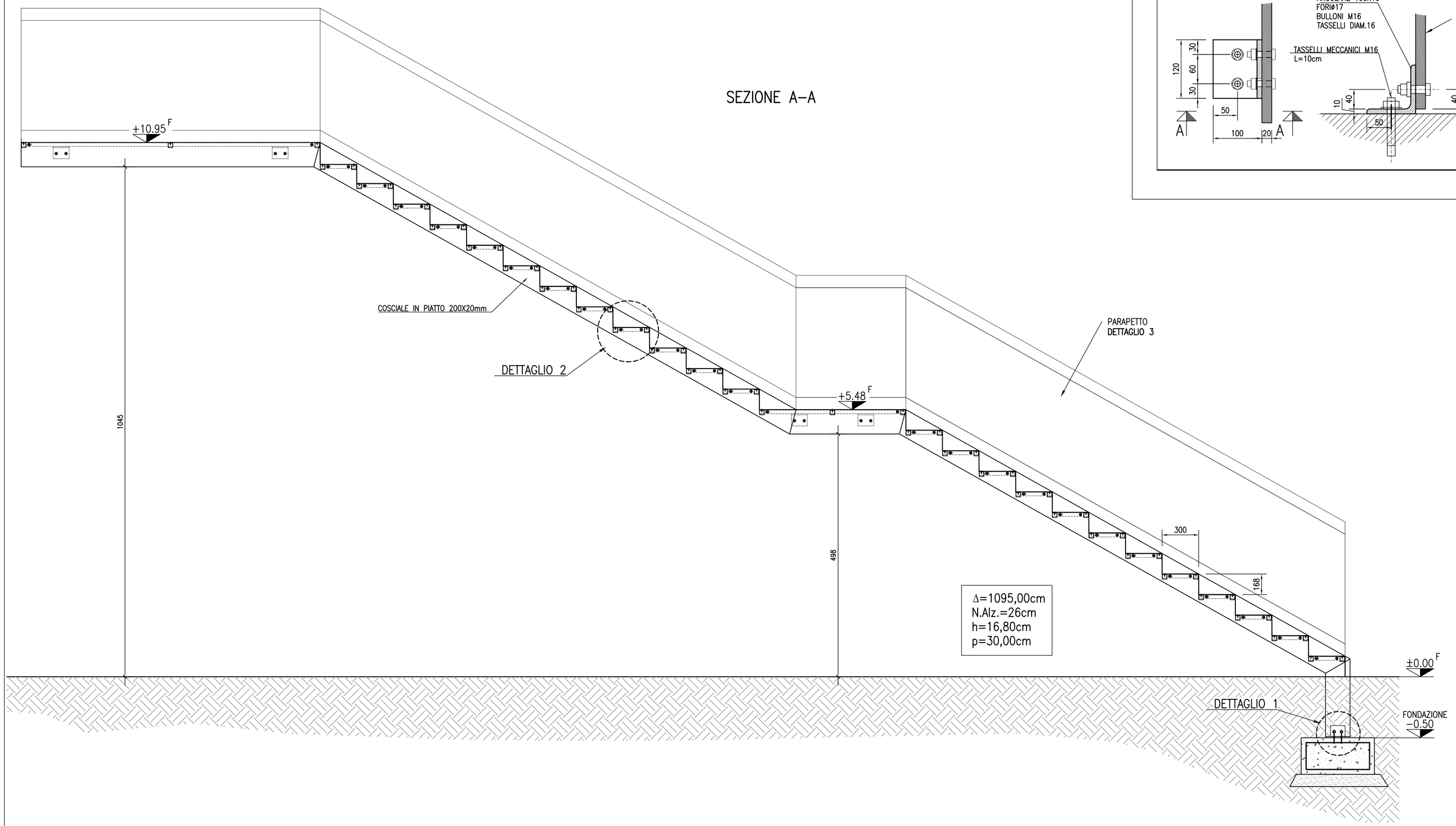

PIANTA

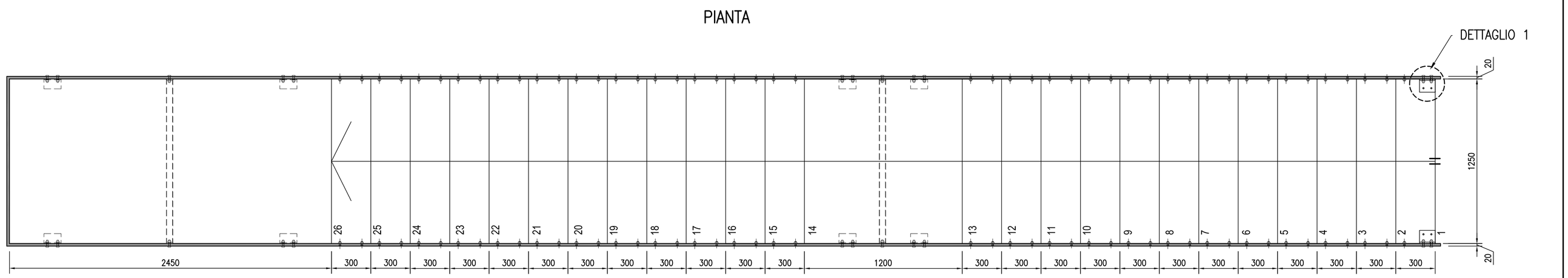

scala 1/20

DETTAGLIO 1 – FISSAGGIO A PAVIMENTO

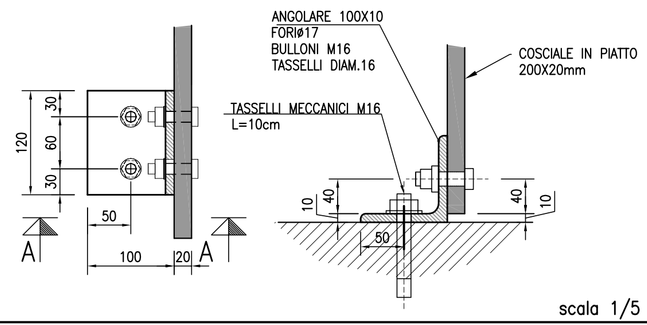

scala 1/5

DETTAGLIO 2 – PARTICOLARE GRADINO

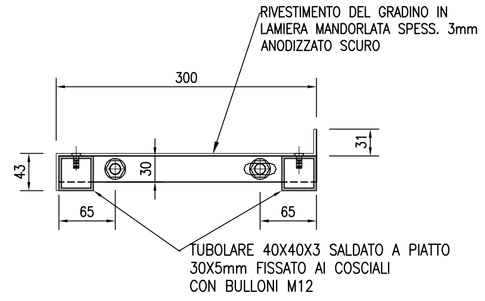

scala 1/5

DETTAGLIO 3 – FISSAGGIO PARAPETTO

FISSAGGIO PARAPETTO ESTERNO A COSCIALI

VISTA LATERALE

scala 1/10

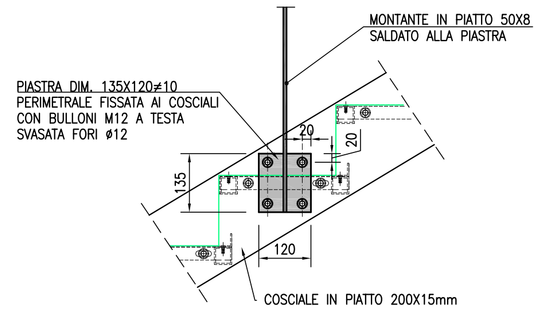

VISTA DALL'ALTO

scala 1/5

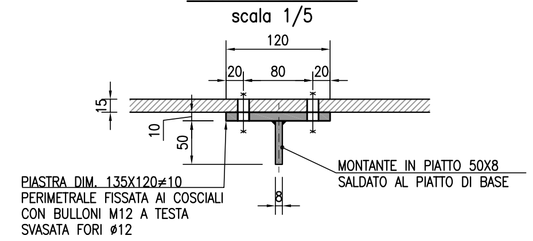

scala 1/5

N.B.

-PRIMA DI OGNI ORDINATIVO DI MATERIALE LE MISURE VANNO VERIFICATE SUL POSTO

-I PROFILATI DOVRANNO ESSERE ACCOMPAGNATI DA CERTIFICATI DI PROVENIENZA

ACCIAIO PER PROFILATI

Laminati a caldo da produzione controllata in stabilimento secondo UNI 18 – UNI 552 – UNI 10002 – UNI 10025

Tipo di acciaio	S275

BULLONI

Bulloni ad alta resistenza di classe (secondo UNI 10011):

Vite	8.8
Dado	6S

SALDATURE

–TUTTE LE SALDATURE DEVONO ESSERE REALIZZATE DA PERSONALE SPECIALIZZATO

–ESEGUITE SECONDO NTC2018

NOTE:

- LE MISURE SONO ESPRESSE IN mm
- LE QUOTE SONO ESPRESSE IN m

SALDATURA TIPO

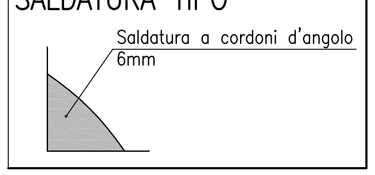

Comune di Monza

REALIZZAZIONE NUOVO HUB COMUNALE - ARCHIVIO E DEPOSITO
COMUNE DI MONZA

PROGETTO DEFINITIVO

STAZIONE APPALTANTE:

Comune di Monza
Piazza Trento e Trieste
20900 Monza (MB)

ASSESSORATO LL.PP.
Settore Progettazioni, Manutenzioni, Sport
Servizio Progettazioni

Responsabile del procedimento:
Arch. Daniele Lattuada

STUDIO DI PROGETTAZIONE:

Ing. Angelo Maurizio Novara
Via Odescalchi, n.39
20831 Seregno (MB)
Tel. 0362 - 22.22.23
Fax. 0362 - 24.03.95
e-mail: info@aningegneria.net

Collaboratori:
Geom. Mattia Loguercio

Documento informatico firmato digitalmente da Ing. Angelo Maurizio Novara iscritto all'Ordine degli Ingegneri Prov. MB al n. A537 ai sensi del testo unico D.P.R. 28 dicembre 2000, n. 445 del D. Lgs. 7 marzo 2005, n. 82 e norme collegate

Tavola:
Scala esterna in acciaio

Tav. N°:
ST.D.05

N° commessa:	Scala:	Data:	Rev:
062.21	1/20	29 Dicembre 2021	0

DIRITTI DI PROPRIETA' APPLICAZIONE E RIPRODUZIONE RISERVATA AI SENSI DI LEGGE

FORMATO A1